Bloco
4xC30
PLANTA
ESC 1:25

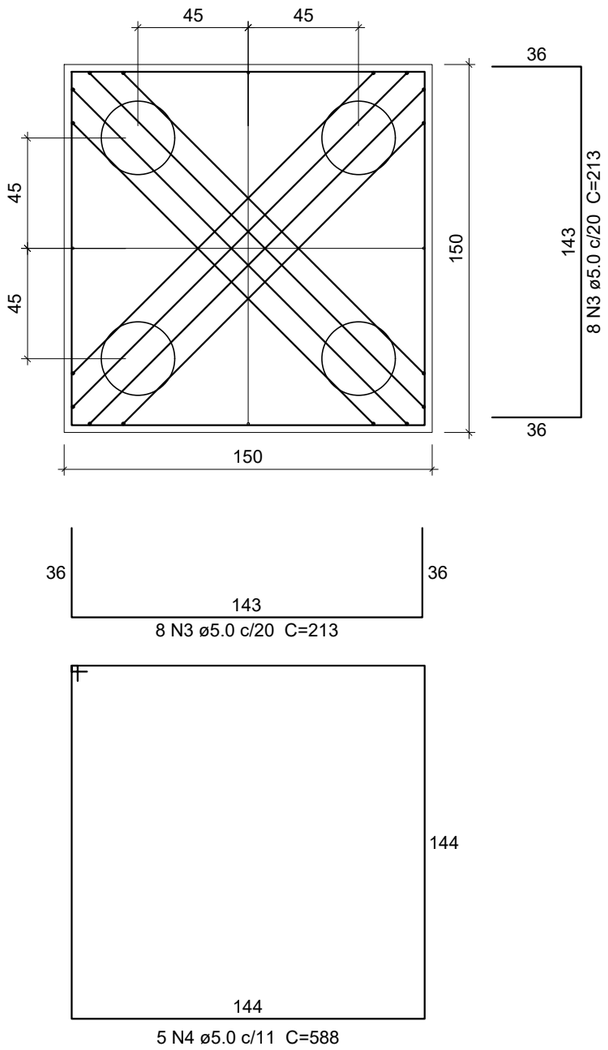

CORTE
ESC 1:25

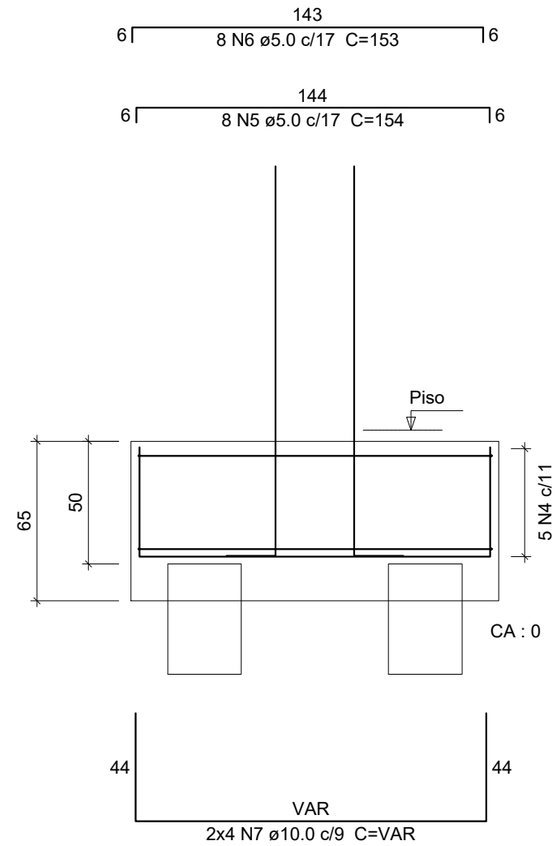

B01

Relação do aço

AÇO	N	DIAM (mm)	QUANT (Barras)	UNIT (cm)	C.TOTAL (cm)
CA60	1	5.0	7	148	1036
	2	5.0	7	49	343
	3	5.0	16	213	3408
	4	5.0	5	588	2940
	5	5.0	8	154	1232
	6	5.0	8	153	1224
CA50	7	10.0	8	VAR	VAR
	8	12.5	6	VAR	VAR

Resumo do aço

AÇO	DIAM (mm)	C.TOTAL (m)	PESO + 10 % (kg)
CA50	10.0	18.1	12.3
	12.5	9.7	10.2
CA60	5.0	101.9	17.3

PESO TOTAL (kg)	
CA50	22.5
CA60	17.3

Volume de concreto (C-25) = 1.58 m³
Área de forma = 5.5 m²

ARQUITETURA E DESIGN

Revitalização Largo Osso da Baleia
Avenida Castelo Branco - Município de Balneário Pinhal/RS
30º14´55"S - 50º13´54"W

441.60m²
Área

dezembro/2021
Data

Indicadas
Escala

Municipio Balneário Pinhal
Proprietário

Marcia Rosane Tedesco de Oliveira
Prefeita de Balneário Pinhal / RS

Rodrigo Figueiró Leal
Responsável Técnico- Arquiteto/Urbanista CAU nº. A58192-5

COMPLEMENTAR
Blocos de Fundação

Prancha
C01